"AL" HLINÍKOVÉ VÝROBKY

OZN.	SCHÉMA	POPIS	BD PALACKÉHO č.p. 760	BD PALACKÉHO č.p. 761	Σ bm, ks, m²
1 / AL		ČÁSTEČNĚ PROSKLENÉ VSTUPNÍ HLINÍKOVÉ DVEŘE S RÁMOVOU ZÁRUBNÍ, DOVNITŘ OTVÍRAVÉ	1 ks	1 ks	**2** ks

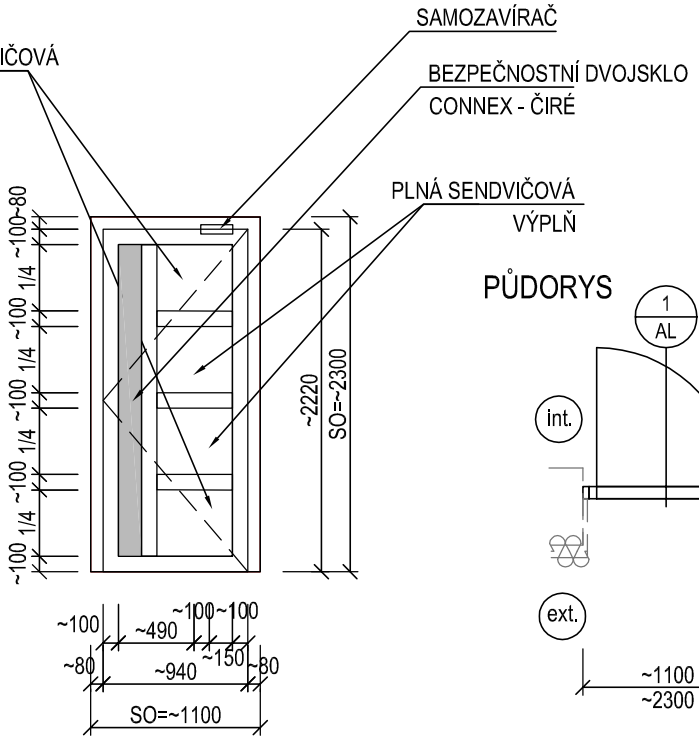

POHLED Z **VNITŘNÍ** STRANY

STAVEBNÍ OTVOR: ~1100x~2300mm (nutno zaměřit na místě až po provedení demontáže původních dveří!)
SVĚTOST DVEŘÍ:~940x~2220 mm
ČLENĚNÍ: VIZ SCHÉMA
OTVÍRÁNÍ: DOVNITŘ OTVÍRAVÉ,PRAVÉ
MATERIÁL: AL PROFILY S PŘERUŠOVANÝM TEP.MOSTEM, SYSTÉM NAPŘ. REYNOLDS, VČ.RÁMOVÉ ZÁRUBNĚ
NEPRŮHLEDNÁ VÝPLŇ: SENDVIČOVÁ T.I. VÝPLŇ
ZASKLENÍ: IZOLAČNÍ DVOJSKLO-BEZPEČNOSTNÍ SKLO CONNEX-ČIRÉ, U=1,0 W/M2K, Rw=32 dB
ZÁRUBEŇ:HLINÍKOVÁ RÁMOVÁ
KOVÁNÍ: -KOULExKLIKA
-SAMOZAVÍRAČ
-ZÁMEK S PANIKOVOU FUNKCÍ DLE ZPRÁVY PBŘS (DVEŘE MUSÍ JÍT Z VNITŘNÍ STRANY OTEVŘÍT I PŘI PŘÍPADNÉM UZAMČENÍ)
-STAVITELNÉ DVEŘNÍ ZÁVĚSY
-DVEŘNÍ TĚSNĚNÍ KŘÍDLA
-DVEŘNÍ KARTÁČE-PRAHY DVEŘNÍHO KŘÍDLA
POVRCHOVÁ ÚPRAVA: VYPALOVACÍ PRÁŠKOVÁ BARVA- ODSTÍN RAL VIZ BAREVNÉ ŘEŠENÍ -(RAL 7016)
DOPLŇKY - SOUČÁST DODÁVKY DVEŘNÍ VÝPLNĚ:
interiér: - OKENNÍ PLASTOVÁ DILATAČNÍ ZAČIŠŤOVACÍ APU LIŠTA PO 3 STRANÁCH DVEŘNÍHO RÁMU (VE STYKU S OMÍTKOU OSTĚNÍ)
- PAROTĚSNÁ OKENNÍ PÁSKA (FÓLIE) PO OBVODU VÝPLNĚ EV. UNIVERZÁLNÍ PÁSKA
exteriér: - OKENNÍ PLASTOVÁ DILATAČNÍ ZAČIŠŤOVACÍ APU LIŠTA SE SKELNOU TKANINOU PO 3 STRANÁCH DVEŘNÍHO RÁMU (VE STYKU S OMÍTKOU OSTĚNÍ)
- PAROPROPUSTNÁ OKENNÍ PÁSKA (FÓLIE) PO OBVODU VÝPLNĚ EV. UNIVERZÁLNÍ PÁSKA

POZNÁMKA:
- VÝKRES NENAHRAZUJE DÍLENSKOU DOKUMENTACI!
- PŘED VÝROBOU DVEŘNÍ HLINÍKOVÉ VÝPLNĚ JE NUTNÉ OVĚŘIT VELIKOST STAVEBNÍHO OTVORU PŘÍMO NA STAVBĚ!

"AL" HLINÍKOVÉ VÝROBKY

OZN.	SCHÉMA	POPIS	BD PALACKÉHO č.p. 760	BD PALACKÉHO č.p. 761	Σ bm, ks, m²
			1 ks	-	1 ks

2 / AL

PLNÉ VSTUPNÍ HLINÍKOVÉ DVEŘE S RÁMOVOU ZÁRUBNÍ, DOVNITŘ OTVÍRAVÉ

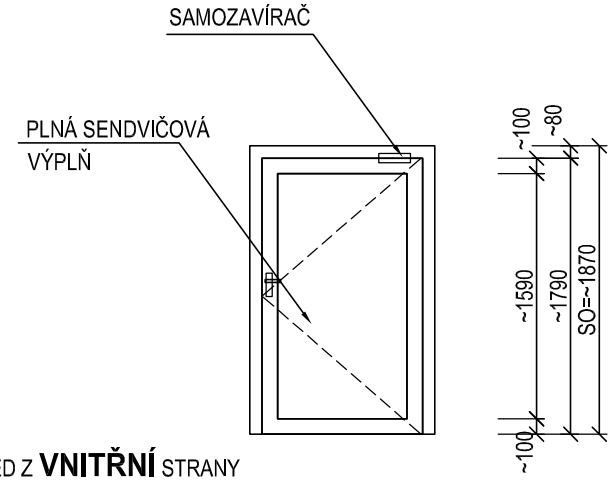

POHLED Z **VNITŘNÍ** STRANY

PŮDORYS

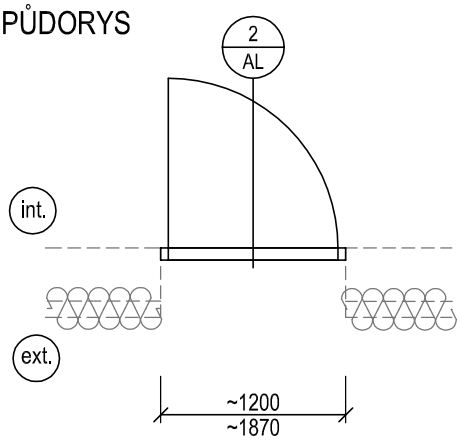

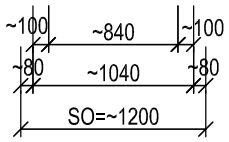

STAVEBNÍ OTVOR: ~1200x~1870 mm (nutno zaměřit na místě až po provedení demontáže původních dveří, vč. ostění)
SVĚTOST DVEŘÍ:~1040x~1790 mm
ČLENĚNÍ: VIZ SCHÉMA
OTVÍRÁNÍ: DOVNITŘ OTVÍRAVÉ,PRAVÉ
MATERIÁL: AL PROFILY S PŘERUŠOVANÝM TEP.MOSTEM, SYSTÉM NAPŘ. REYNOLDS, VČ.RÁMOVÉ ZÁRUBNĚ
NEPRŮHLEDNÁ VÝPLŇ: SENDVIČOVÁ T.I. VÝPLŇ
ZASKLENÍ: BEZ ZASKLENÍ
ZÁRUBEŇ:HLINÍKOVÁ RÁMOVÁ
KOVÁNÍ: -KOULExKLIKA
-SAMOZAVÍRAČ
-ZÁMEK FAB
-STAVITELNÉ DVEŘNÍ ZÁVĚSY
-DVEŘNÍ TĚSNĚNÍ KŘÍDLA
-DVEŘNÍ KARTÁČE-PRAHY DVEŘNÍHO KŘÍDLA
POVRCHOVÁ ÚPRAVA: VYPALOVACÍ PRÁŠKOVÁ BARVA- ODSTÍN RAL VIZ BAREVNÉ ŘEŠENÍ -(RAL 7016)
DOPLŇKY - SOUČÁST DODÁVKY DVEŘNÍ VÝPLNĚ:
interiér: - OKENNÍ PLASTOVÁ DILATAČNÍ ZAČIŠŤOVACÍ APU LIŠTA PO 3 STRANÁCH DVEŘNÍHO RÁMU (VE STYKU S OMÍTKOU OSTĚNÍ)
- PAROTĚSNÁ OKENNÍ PÁSKA (FÓLIE) PO OBVODU VÝPLNĚ EV. UNIVERZÁLNÍ PÁSKA
exteriér: - OKENNÍ PLASTOVÁ DILATAČNÍ ZAČIŠŤOVACÍ APU LIŠTA SE SKELNOU TKANINOU PO 3 STRANÁCH DVEŘNÍHO RÁMU (VE STYKU S OMÍTKOU OSTĚNÍ)
- PAROPROPUSTNÁ OKENNÍ PÁSKA (FÓLIE) PO OBVODU VÝPLNĚ EV. UNIVERZÁLNÍ PÁSKA

POZNÁMKA:
- VÝKRES NENAHRAZUJE DÍLENSKOU DOKUMENTACI!
- PŘED VÝROBOU DVEŘNÍ HLINÍKOVÉ VÝPLNĚ JE NUTNÉ OVĚŘIT VELIKOST STAVEBNÍHO OTVORU PŘÍMO NA STAVBĚ! POKUD TO BUDE MOŽNÉ, DVEŘE UMÍSTIT TAK, ABY BYLO DOCÍLENO CO NEJVĚTŠÍ SVĚTLÉ VÝŠKY!

"AL" HLINÍKOVÉ VÝROBKY

OZN.	SCHÉMA	POPIS	BD PALACKÉHO č.p. 760	BD PALACKÉHO č.p. 761	Σ bm, ks, m²
3 AL		OKENNÍ SKLÁPĚCÍ POLOHOVATELNÝ SUŠÁK (6 poloh)-např. bagio.cz	6 ks	6 ks	**12** ks

POLOHOVATELNÝ SUŠÁK NA OKNO - 6 poloh s madlem bez vrtání
DÉLKA SUŠÁKU: DLE ŠÍŘKY OKNA (cca **1400** MM)-DLE ZAMĚŘENÍ NA MÍSTĚ
POČET: - 1 SUŠÁK/1 BYT
VLASTNOSTI: - POLOAUTOMATICKÉ OVLÁDÁNÍ SUŠÍCÍ ČÁSTI SUŠÁKU
- VÝŠKOVĚ NASTAVITELNÁ SUŠÍCÍ ČÁST DO 6TI UŽIVATELSKÝCH POLOH S NOSNOSTÍ PŘEVYŠUJÍCÍ 100 KG
MATERIÁL: - NOSNÝ ALU PROFIL
– PVC KRYT S ÚV STABILIZACÍ O SÍLE STĚNY 2 MM
– POLOHOVACÍ NEREZOVÝ INTUITIVNÍ POLOAUTOMATICKÝ KLOUB 6 V 1
– PŘITAHOVACÍ MADLO SUŠÍCÍ ČÁSTI BEZ VYKLOPENÍ SE Z OKNA VEN
– OTOČNÁ DOTAHOVACÍ TYČ NASTAVENÉ POLOHY SUŠÍCÍ ČÁSTI
– SUŠÍCÍ ČÁST OSAZENA NEREZOVÝMI OČKY A POUZDREM PRO KONCE ŠŇŮR + ŠŇŮRY
POVRCHOVÁ ÚPRAVA: PRÁŠKOVÁ VYPALOVACÍ BARVA+ Al-PROFIL
POZNÁMKA:
TYP SUŠÁKU MUSÍ PŘED DODÁVKOU ODSOUHLASIT INVESTOR NA ZÁKLADĚ PŘEDLOŽENÉHO VZORKU DODAVATELEM STAVBY!!!!

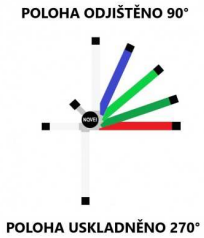

POZNÁMKA:
- PŘED VÝROBOU NUTNO ZAMĚŘIT PŘESNÉ ROZMĚRY VYTIPOVANÝCH OKEN NA STAVBĚ.
- ROZMÍSTĚNÍ A POČTY SUŠÁKŮ PRÁDLA POTVRDÍ INVESTOR PŘED OBJEDNÁNÍM, A TO NA ZÁKLADĚ VÝZVY DODAVATELE STAVBY!

4 AL		FASÁDNÍ DVÍŘKA DO ZATEPLENÍ 600x800 H2O	1 ks	- ks	**1** ks

ROZMĚR: 600 x 800x33 MM
UMÍSTĚNÍ: DO ETICS č.p.760 PŘED HDS UMÍSTĚNOU U SJEZDU DO 1.PP.
MATERIÁL: - OBVODOVÝ RÁM Z ALU PROFILŮ
– VÝPLŇ KŘÍDLA-CEMENTOVLÁKNITÁ DESKA POWERPANEL H20 (Fermacell) tl.12,5 mm(15 mm vč.omítky)
POVRCHOVÁ ÚPRAVA:
- TENKOVRSTVÁ ROZTÍRANÁ OMÍTKA SHODNÁ S OMÍTKOU ETICS FASÁDY (realizace omítky současně s omítkou fasády)
DOPLŇKY: - GUMOVÉ TĚSNĚNÍ
- KLIČKA (ČTYŘHRAN)-ZAVÍRÁNÍ
VÝROBCE: např.MOJE ELEKTRO.cz https://mojeelektro.cz/fasadni-dvirka-do-zatepleni/29393-fasadni-dvirka-do-zatepleni-600x800-h2o.html
POZNÁMKA:
- FASÁDNÍ DVÍŘKA DODAT POUZE V PŘÍPADĚ, ŽE HDS UMÍSTĚNÁ VE DVORNÍ FASÁDĚ č.p.760 JE FUNKČNÍ!